CHARISMA STYLE CARE

Flexibel und zeitlos.
Ein verlässlicher Partner in allen Lagen.

- Erleichtertes Aufstehen, auch für körperlich eingeschränkte Personen, dank erhöhter Sitzfläche auf 530 mm
- Füße können bequem auf dem Fußrohr platziert werden
- Rahmen aus Laserschnitt-Formteilen und Rundrohr, Durchmesser 38 mm
- Einsatz aus verschiedenen Materialien wählbar
- Gebogener Rundrohrfuß, Durchmesser 38 mm, dient gleichzeitig als Armlehne
- Füße und Sitzfläche wirbelgesintert mit Polyamid-Rilsan, Beschichtungsdicke mind. 350 µm
- Fußabstellrohr komplett feuerverzinkt
- Adaptionsset zur Verbindung von Sitz- und Fußteil

Passende Tische
Ab Seite 98

Passende Abfallbehälter:
Ab Seite 114

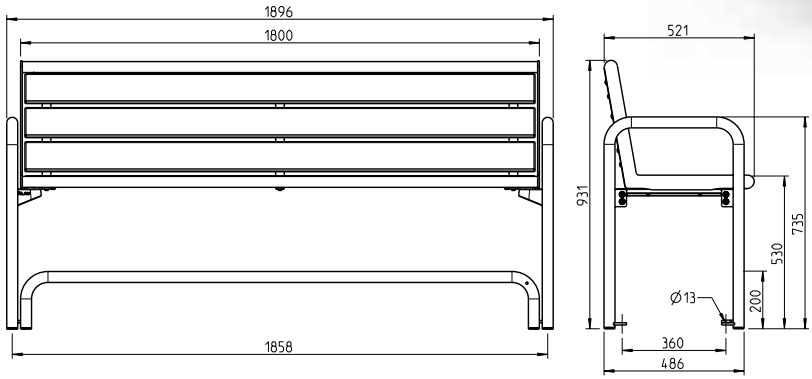

CHARISMA STYLE CARE MIT RÜCKENLEHNE, 3-SITZIG, MOBIL

Benennung	Artikelnr.	Preis/ €
Drahtgitter	54630..*	1.077,-
Bambus dunkel	54631..*	1.193,-
Bambus hell	54632..*	957,-
Recyclingkunststoff	54633..*	1.077,-
Pagholz	54634..*	1.305,-
Accoya	54635..*	1.239,-

31 32 33 Schnelllieferprogramm: 10 Tage

4-6 Wochen

RAL nach Wahl auf Anfrage