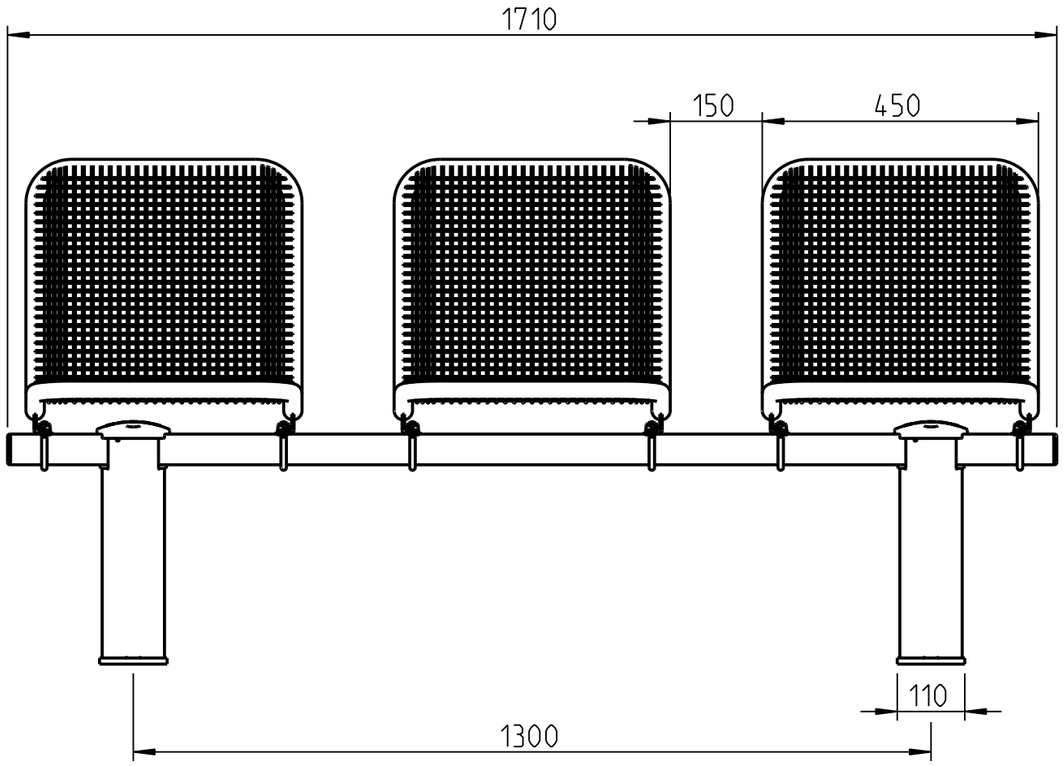

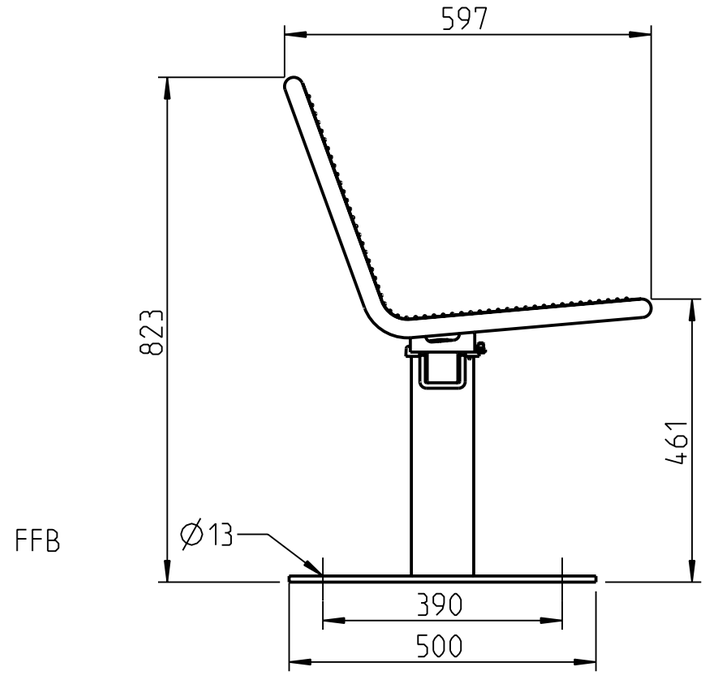

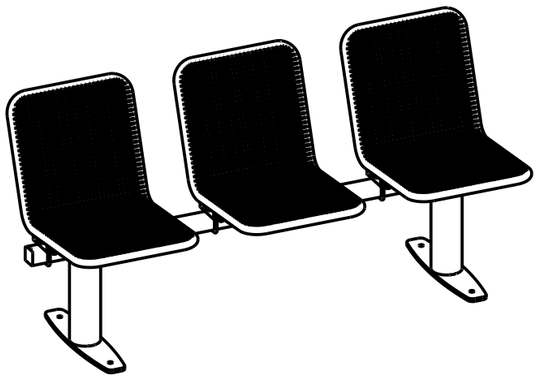

1:20

COPYRIGHT RESERVED
SCHUTZVERMERK NACH ISO 1606 BEACHTEN
ACHTUNG : ZEICHNUNG DARF NUR IM CAD - SYSTEM GEAENDERT WERDEN .

ERLAU®
EINE MARKE DER RUD GRUPPE

	DATUM	NAME
BEARB.	22.06.18	Wambold
GEPR.		
NORM		

ZUST	AENDERUNG	DATUM	NAME

RUD Ketten
Rieger & Dietz
GmbH u. Co KG
D-73428 Aalen

Sitzgruppe Vari Allegro 3si FPO/mobil

ZEICHNUNGS NR.: 003-MI438-92-3
SACHNUMMER:
MASSSTAB: 1:10
ERSATZ F.:
ERSETZT D.: