4 Montage

4.7 Demontage

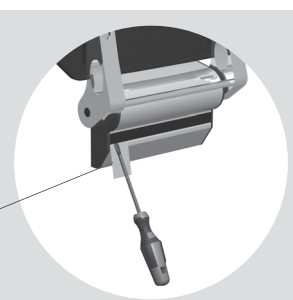

4.8 Klappbremse

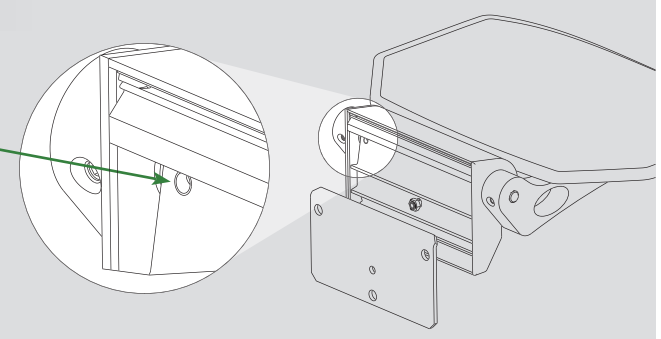

5 Anwendung

Duschklappsitze ermöglichen sowohl das Stehen als auch das Sitzen in der Dusche ohne nennenswerten Raumverlust. Die Benutzung erfolgt im wesentlichen durch Menschen, deren physische Funktionseinschränkung die tägliche Körperpflege und Hygiene, ohne weitere Hilfsmittel, nicht mehr erlaubt. Duschklappsitze werden im Bereich der Dusche angebracht.

Nicht auf den Sitz stehen!
Nicht geeignet als Spiel- und Klettergerät!
Nicht während der Benutzung im Klappbereich aufhalten!

6 Haftungsausschluss

Die Erlau haftet nicht für Schäden und/oder Folgeschäden, die durch unsachgemäßen Gebrauch, langfristige Lagerung, fehlerhafte Montage oder Pflege verursacht worden sind.

In jedem Fall ist die Haftung der Erlau bei grober Fahrlässigkeit und Vorsatz ausgeschlossen.
In allen übrigen Fällen gelten die gesetzlichen Bestimmungen.

4 Montage

4.1

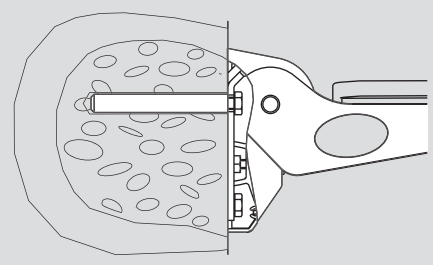

Ungerissener Beton C20/25
Naturstein mit dichtem Gefüge

Montagehinweis:
Verwendbar sind Fischer FIS V, FIS EM, Hilti HIT-HY 150, MKT VMU, TOX TVM-STV, Spit EPOMAX, Mungo MIT-SE plus. Innengewindeanker, vorzugsweise aus rostfreiem Edelstahl verwenden. Schraube ISO4017 (DIN933) M8 A2-70 oder M10 A2-70 verwenden. Die Wand muss die erforderlichen Lasten aufnehmen können.

Erlau Empfehlung:
Art.Nr. 8102658, Befestigungsset 1 für DKP, DKS2, DKH2.
3x Innengewindeanker M8/A4
3x Schraube DIN933 M8x20 A2-70 mit Gewinde bis Kopf
Art.Nr. 8102684, Verbundmörtel-Kartusche 280ml.

4.2

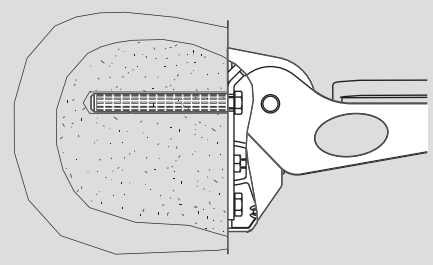

Vollziegel Mz12; Kalksandvollstein KS12

Montagehinweis:
Verwendbar sind Fischer FIS V, Hilti HIT-HY 70, MKT VMU, TOX TVM-STV, Spit EPOMAX, Mungo MIT-SE plus. Innengewindeanker, vorzugsweise aus rostfreiem Edelstahl verwenden. Ankerhülse verwenden (bei reduzierter Lastaufnahme auch ohne Ankerhülse anwendbar). Schraube ISO4017 (DIN933) M8 A2-70 oder M10 A2-70 verwenden. Die Wand muss die erforderlichen Lasten aufnehmen können.

Erlau Empfehlung:
Art.Nr. 8102659, Befestigungsset 2 für DKP, DKS2, DKH2.
3x Innengewindeanker M8/A4
3x Ankerhülse Kunststoff
3x Schraube DIN933 M8x20 A2-70 mit Gewinde bis Kopf
Art.Nr. 8102684, Verbundmörtel-Kartusche 280ml.

DE

Testen Sie das Reinigungsmittel zunächst an einer unauffälligen Stelle.
Spülen sie den Sitz nach der Reinigung mit klarem Wasser ab oder wischen Sie die verbliebenen Reinigungsmittelrückstände mit einem Tuch ab.
Entfernen Sie Rückstände von Körperpflegeprodukten frühzeitig, da lange Einwirkzeiten zur Abstumpfung der Oberfläche führen können.
Vermeiden Sie stark säurehaltige Hilfsmittel die z.B. Salzsäure, Salpetersäure, Phosphorsäure, Essigsäure oder Ameisensäure enthalten.
Vermeiden Sie stark laugenhaltige Hilfsmittel die z.B. Natriumhydroxid enthalten.
Vermeiden Sie Bleichlaugen, Industriereiniger, Grillreiniger, Rohrreiniger oder Fußbodenreiniger.
Vermeiden Sie Lösungsmittel wie z.B. Aceton, Waschbenzin oder Nitroverdünnung.
Vermeiden Sie Scheuermittel, Scheuerbürsten, Scheuerschwämme oder Stahlwolle.
Beachten Sie die Anwendungshinweise der Reinigungsmittelhersteller.
An bereits beschädigten Oberflächen, kann es durch Einwirkung jeglicher Art von Reinigungsmitteln zu einer Erweiterung des Schadens kommen.

11 Garantiebedingungen

Der Hersteller gewährt für das Produkt eine Garantie gemäß nachfolgenden Grundsätzen und gesetzlichen Bestimmungen.

Die Garantie ist nur bei Vorlage eines ordnungsgemäß ausgefüllten Garantiescheins gültig!

Die Garantie, welche vom Hersteller nach der jeweils gültigen Fassung des Bürgerlichen Gesetzbuches über den festgesetzten Rahmen gewährt wird, berechtigt den Käufer zu kostenloser Reparatur des gekauften Produkts. Rechte aus der Mängelhaftung des Produktes, für das die Garantiezeit gilt, erlöschen, wenn sie während der Garantiezeit nicht geltend gemacht werden. Die Garantiezeit wird um die Zeit des Reklamationsverfahrens verlängert, wenn die Reklamation gerechtfertigt ist. Der Kunde ist verpflichtet, die Garantie nur bei dem im Garantieschein angeführten Verkäufer geltend zu machen. In Ihrem eigenen Interesse füllen Sie den Garantieschein bitte vollständig aus!

Empfehlung

Bewahren Sie den Garantieschein zusammen mit dem Kaufbeleg (oder mit dem Beleg der fachgerechten Installation des Produktes) während der Garantiezeit gut auf. Im Falle der Reklamation müssen Sie die originalen Belege vorlegen.

Ausschluss der Garantie

Die Garantie erstreckt sich nicht auf:
- Schäden, die durch unsachgemäße Installation entstanden sind;
- Schäden, die durch unsachgemäße Verwendung oder Instandhaltung entstanden sind;
- übermäßige Abnutzung des Produktes;
- mechanische oder sonstige Beschädigung des Produktes in unerwarteten Situationen (z.B. Brand);
- Schäden, die durch Gebrauch des Produktes in ungeeigneten oder extremen Bedingungen (z.B. in der Sauna, außen, etc.) aufgetreten sind;
- Schäden, die durch unsachgemäße Reinigung entstanden sind.

Dauer der Garantie

Die Garantiefrist beginnt ab dem Datum, an dem der Käufer das Produkt erworben hat. Das Datum ist im Garantieschein als Verkaufsdatum angegeben oder ab dem Datum der Installation und Inbetriebnahme des Produktes durch einen Servicetechniker (wenn diese innerhalb von 3 Wochen nach der Übernahme durchgeführt wurde). Die Garantiefrist beträgt 24 Monate.

2 Technische Daten

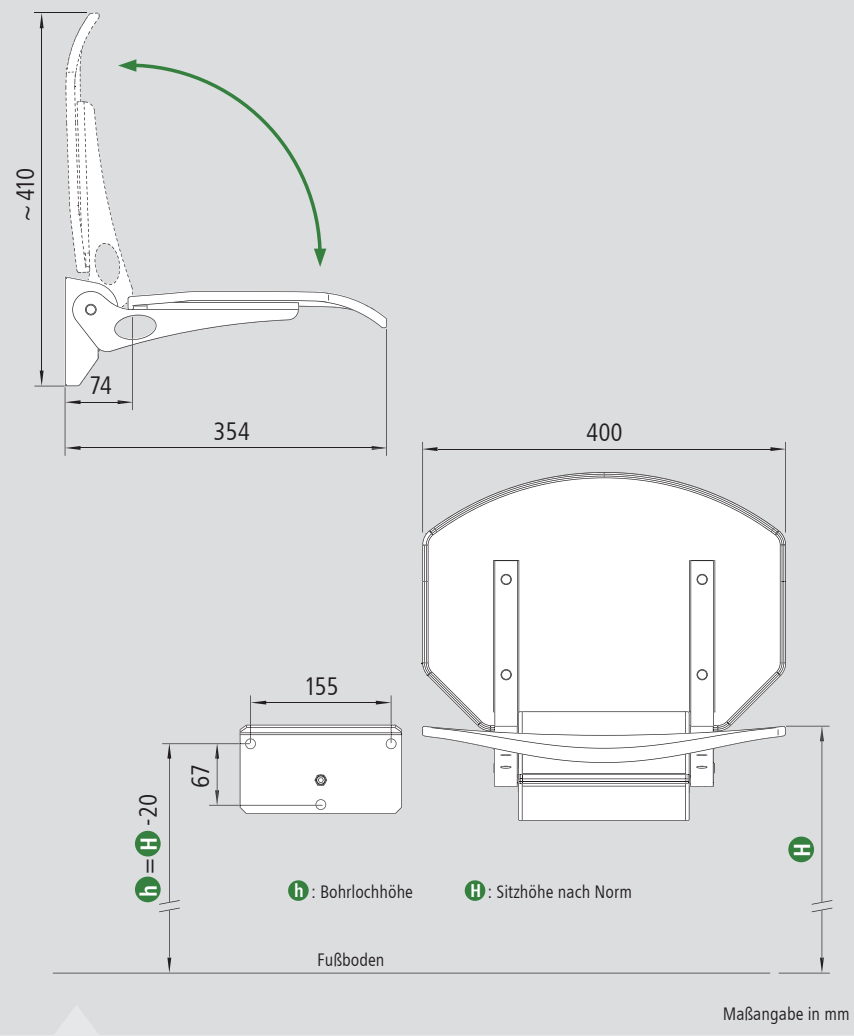

GEWICHT: 3 kg

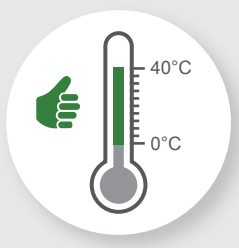

DE

ERLAU®
EINE MARKE DER RUD GRUPPE

RUD Ketten
Rieger & Dietz GmbH u. Co. KG
Friedensinsel
73432 Aalen/Germany
Tel. +49 7361 504-0
Fax +49 7361 504-3644
objekteinrichtung@erlau.com
www.erlau.com

Techn. Änderungen vorbehalten | Technical modifications are subject to change | Des modifications techniques réservées

8102523

ERLAU®
EINE MARKE DER RUD GRUPPE

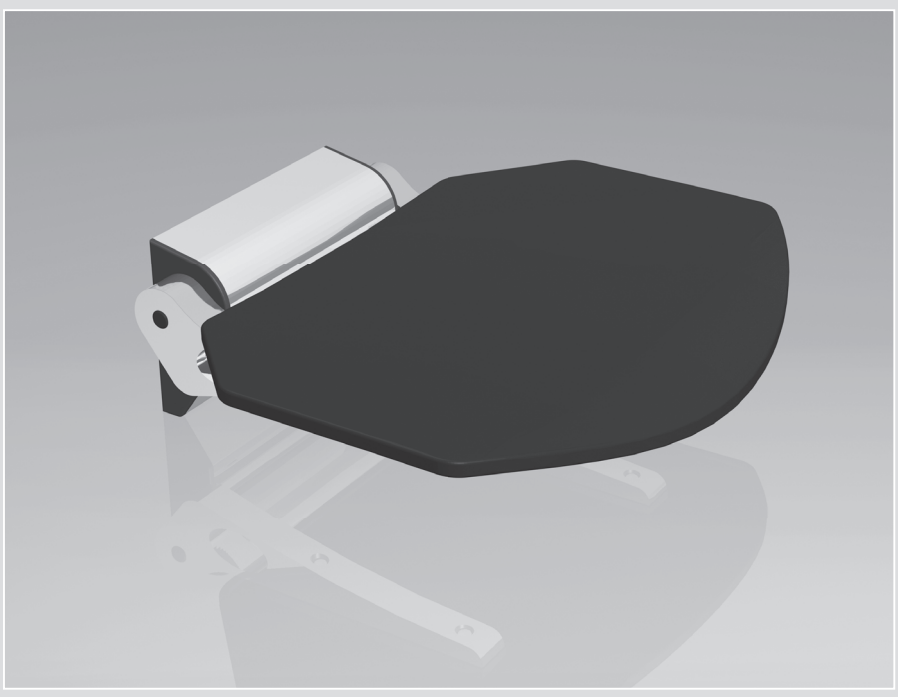

DE

DE Gebrauchs- und Montageanleitung
▶ Duschklappsitz DKP/CL

CE

4 Montage

4.3

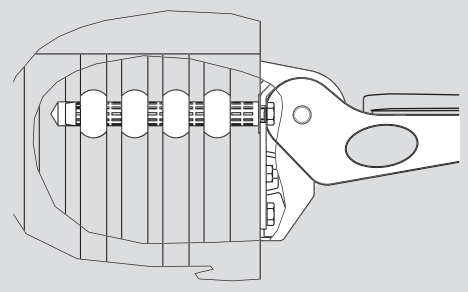

Hochlochziegel HLz12; Kalksandlochstein KSL12; Hohlblockstein Hbn4 und Hbl4

Montagehinweis:
Verwendbar sind Fischer FIS V, Hilti HIT-HY 70, MKT VMU, TOX TVM-STV, Spit EPOMAX, Mungo MIT-SE plus. Innengewindeanker, vorzugsweise aus rostfreiem Edelstahl verwenden. Ankerhülse verwenden. Schraube ISO4017 (DIN933) M8 A2-70 oder M10 A2-70 verwenden. Nur im Drehgang bohren. Die Wand muss die erforderlichen Lasten aufnehmen können.

Erlau Empfehlung:
Art.Nr. 8102659, Befestigungsset 2 für DKP, DKS2, DKH2.
3x Innengewindeanker M8/A4
3x Ankerhülse Kunststoff
3x Schraube DIN933 M8x20 A2-70 mit Gewinde bis Kopf
Art.Nr. 8102684, Verbundmörtel-Kartusche 280ml.

4.4

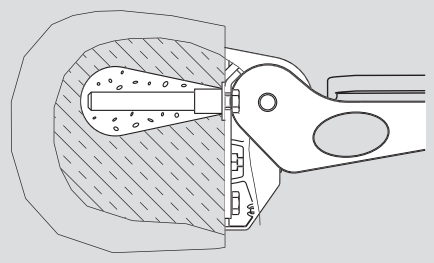

Porenbetonblock- und planstein PB6, PP6; Porenbetonwandplatte P4,4.

Montagehinweis:
Verwendbar ist Fischer FIS V. Innengewindeanker, vorzugsweise aus rostfreiem Edelstahl verwenden. Zentriertülle verwenden. Schraube ISO4017 (DIN933) M8 A2-70 oder M10 A2-70 verwenden. Die Wand muss die erforderlichen Lasten aufnehmen können.

Erlau Empfehlung:
Art.Nr. 8102661, Befestigungsset 4 für DKP, DKS2, DKH2.
3x Innengewindeanker M8/A4
3x Zentriertülle Kunststoff
3x Schraube DIN933 M8x20 A2-70 mit Gewinde bis Kopf
Art.Nr. 8102684, Verbundmörtel-Kartusche 280ml.

4 Montage

4.5

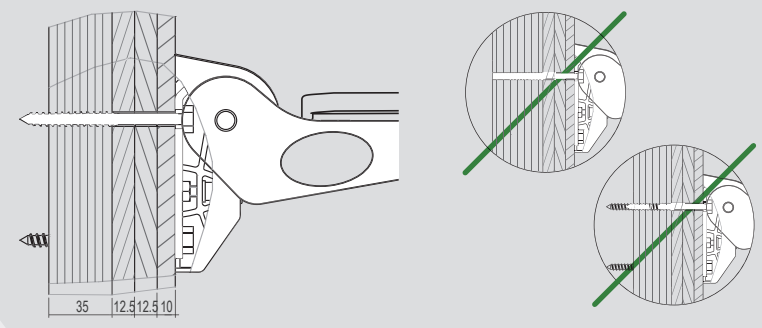

Leichtbauwand, Trockenbauwand und Vorwandinstallation

Montagehinweis:
Befestigung in Mehrschichtholzplatten (30-40 mm stark) mit Sechskant Holzschrauben Durchm.8 A2-70. Bei Befestigung an Vorwandinstallationssystemen mit vorgefertigtem metrischen Gewinde, Schrauben ISO4017 (DIN933) M8 A2-70 verwenden. Die Schraubenlänge ist auf das Vorwandsystem abzustimmen. Für die Montage sind die Vorgaben des Vorwandinstallations-System-Herstellers und des Schraubenherstellers zu beachten.

Erlau Empfehlung:
Art.Nr. 8102660, Befestigungsset 3 für DKP, DKS2, DKH2.
3x Sechskant-Holzschraube DIN571 M8x80 A2-70

4.6

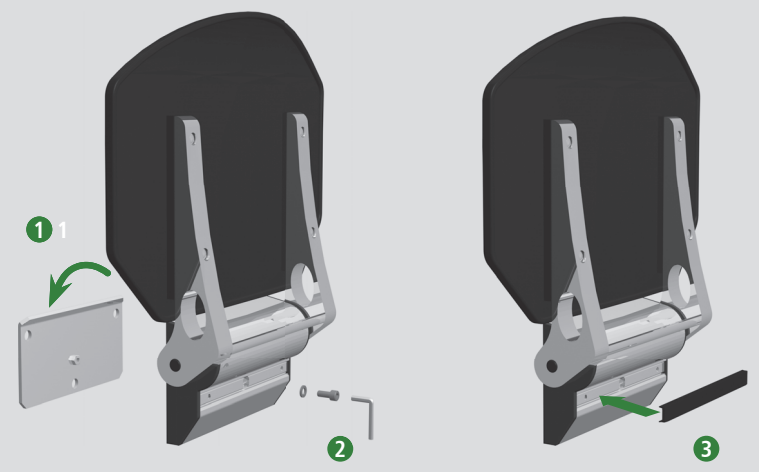

3 Lieferumfang

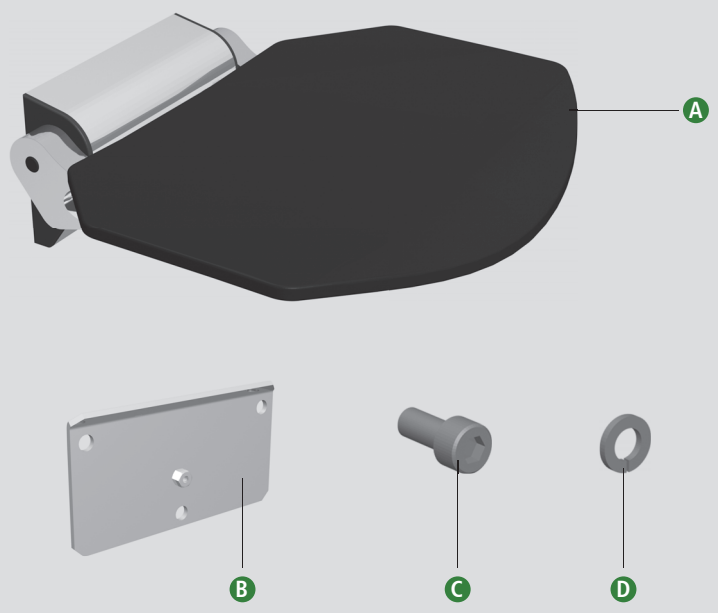

EINZELTEILE:

A 1 Duschsitz
B 1 Wandbefestigungsplatte
C 1 Schraube
D 1 Unterlegscheibe

4 Montage

Lassen Sie Ihren Duschklappsitz nur von Fachpersonal (Installateur) montieren. Der Installateur muss insbesondere darauf achten, dass die Befestigungsfläche eben ist und keine Erhebungen aufweist. Der Wanduntergrund muss für die Lastaufnahme des Sitzes geeignet sein. Insbesondere auf die Wahl des richtigen Befestigungsmaterials ist zu achten. Das richtige Befestigungsmaterial für geeignete Wände entnehmen Sie bitte der folgenden Auflistung. Nach der Montage ist umgehend eine Funktionsprüfung vorzunehmen.

7 Wartung

Die Befestigung der Vorrüstplatte an der Wand, sowie die Befestigung des Sitzes auf der Vorrüstplatte, sollte regelmäßig auf festen Halt untersucht werden.

8 Entsorgung

Der Duschklappsitz, seine Einzelteile sowie die Verpackung können in haushaltsüblichen Mengen über die Wertstofftonne entsorgt werden. Beachten Sie bitte die Vorgaben zur Werkstofftrennung Ihres örtlichen Abfallentsorgers.

9 Sicherheitshinweise

Der Duschklappsitz ist auf eine maximale Belastung von 175 kg ausgelegt! Bei Überschreitung der zulässigen Belastung kann es zu irreparablen Schäden am Sitz kommen. Im Falle einer etwaigen Überbelastung ist der Sitz vor einer weiteren Benutzung durch ein Fachunternehmen zu überprüfen. Der Duschklappsitz ist ausschließlich für die Nutzung innerhalb seiner Zweckbestimmungen nach Richtlinie 93/42/EWG zu gebrauchen. Anderweitige Verwendungen des Sitzes, z.B. als Spiel- und Klettergerät, können zu Unfällen und Verletzungen bzw. zur Zerstörung des Duschklappsitzes führen. Stellen Sie sicher, dass sich während der Nutzung keine Personen im Klappbereich des Sitzes aufhalten. Dies kann zu schweren Quetschungen führen. Lassen Sie insbesondere Kinder nie unbeaufsichtigt. Beachten Sie, dass der Duschklappsitz bei längerem Kontakt mit heißem Wasser die Temperatur des Wassers annimmt. Dies kann zu Verbrennungen führen. Eine leichte Verformung des Duschklappsitzes während der Nutzung ist normal. Sollte der Duschklappsitz jedoch nach der Nutzung eine bleibende Verformung aufweisen, so lassen Sie den Sitz vor dem nächsten Gebrauch von einem Fachunternehmen prüfen.
Eine sichere und einwandfreie Funktion des Duschklappsitzes ist nur durch eine einwandfreie Montage an der Wand zu gewährleisten. Von einer Selbstmontage wird daher abgeraten. Lassen Sie den Sitz durch qualifiziertes Fachpersonal (Installateure) montieren. Unsachgemäße Installation kann zu schweren Verletzungen des Benutzers und zur Beschädigung des Sitzes führen.

10 Reinigungshinweise

Verwenden Sie neutrale Reinigungsmittel oder Sprüh- und Wischdesinfektionsmittel auf alkoholischer Basis. Verwenden Sie zur Reinigung ein weiches Tuch z.B. Mikrofaser oder einen weichen Schwamm. Sprühen sie das Reinigungsmittel nicht direkt auf den Sitz, sondern tragen Sie es mittels Reinigungstuch auf.

Inhaltsverzeichnis

1 Konformitätserklärung ..... S. 02
2 Technische Daten ..... S. 03
3 Lieferumfang ..... S. 04
4 Montage ..... S. 04
5 Anwendung ..... S. 08
6 Haftungsausschluss ..... S. 08
7 Wartung ..... S. 09
8 Entsorgung ..... S. 09
9 Sicherheitshinweise ..... S. 09
10 Reinigungshinweise ..... S. 09
11 Garantiebedingungen ..... S. 10

1 Konformitätserklärung

Hiermit erklärt die ERLAU, dass die in dieser Gebrauchs- und Montageanleitung beschriebenen Produkte der EU-Verordnung 2017/745/EU, sowie insbesondere der Norm für technische Hilfen für behinderte Menschen DIN EN 12182 entsprechen und CE - konform sind. Die eingesetzten chemischen Stoffe entsprechen der Vorgabe der Verordnung (EG) Nr. 1907/2006 (REACH - Verordnung).

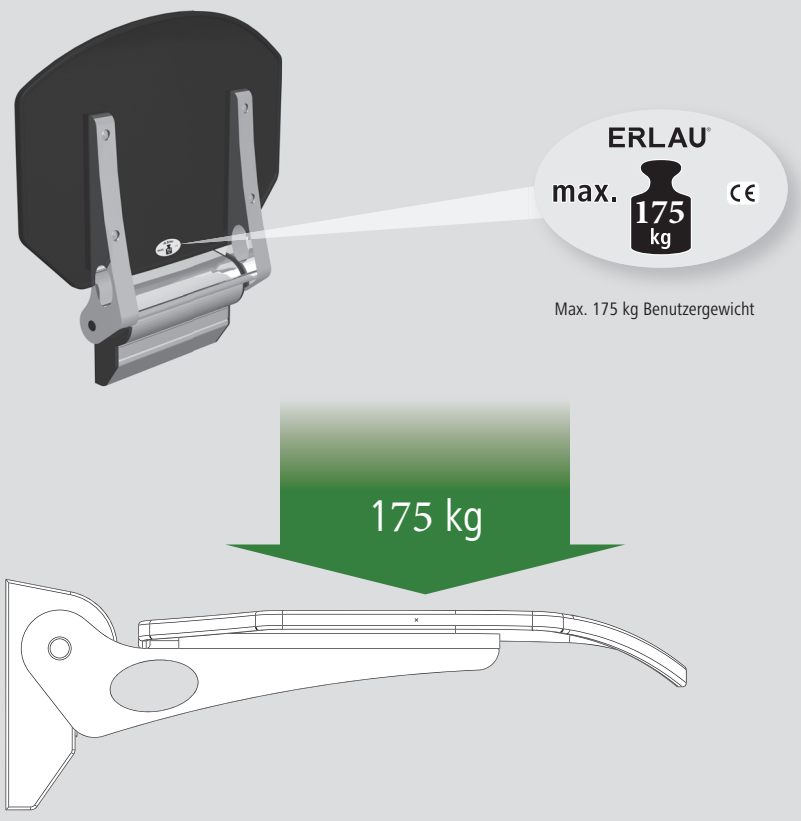

Garantieschein

Kontaktdaten

Name | Vorname
Straße | PLZ, Ort
Land | E-mail
Telefon | Mobiltelefon

Reklamation

Produktbezeichnung

Kaufdatum | Reklamationsdatum

Dieses Produkt wurde durch einen Fachmann installiert am

Auf dieses Produkt erhalte ich 2 Jahre Gewährleistung.

Kurze Problembeschreibung

Kassenbeleg

Datum, Unterschrift

DE